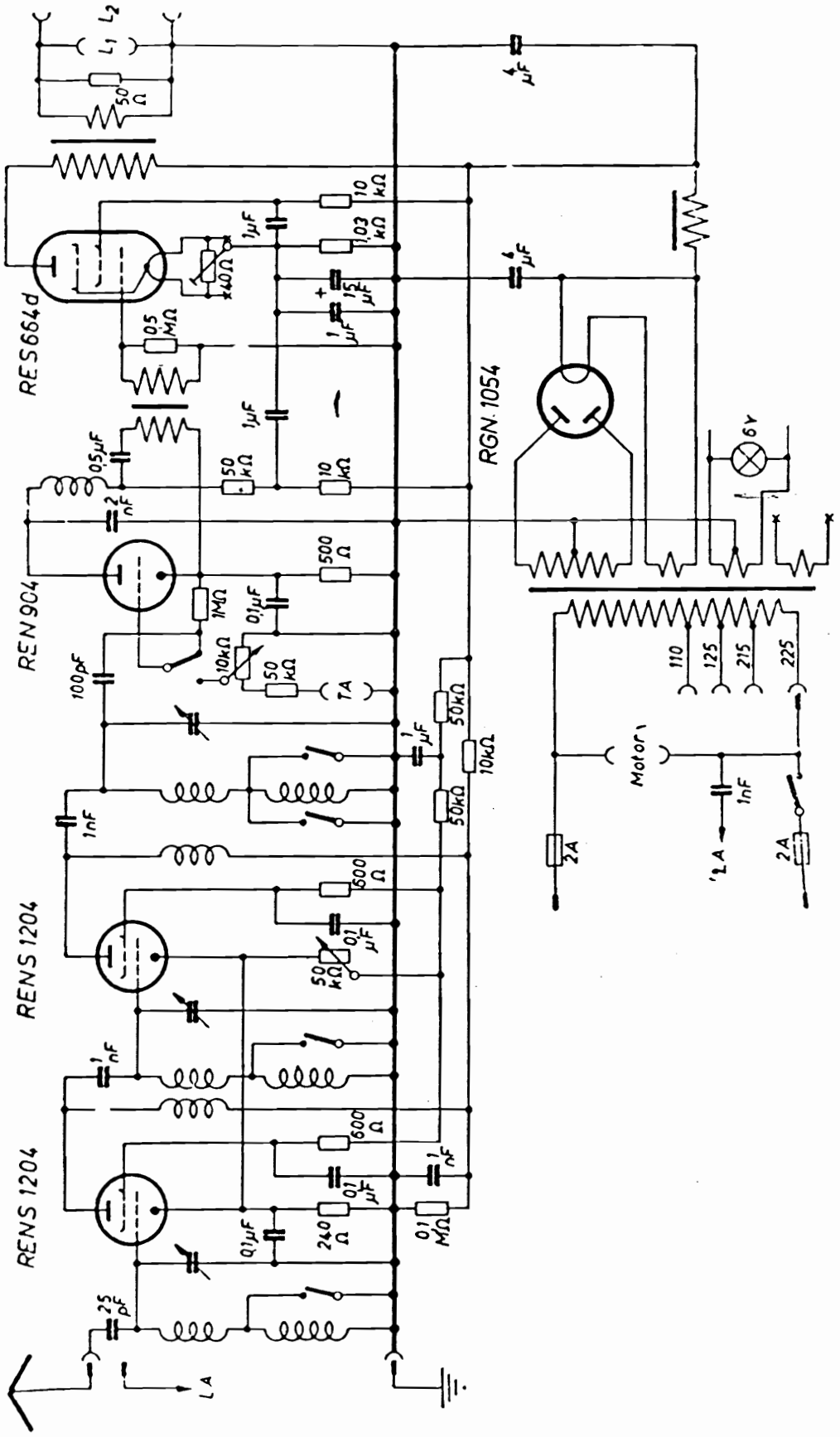AEG Geadem W mit 664 Export